ARONA Series

COTTO

CT366A ก๊อกผสมอ่างอาบน้ำแบบก้านโยก
CT366A LEVER HANDLE EXPOSED BATH MIXER
Barcode 8852410366274
Material No. Z231CT366AXXXXXX11

จุดขาย

1. Extra Chrome : ชุบผิว nickel-chromium หนาถึง 8 ไมครอน

Selling Point

ลักษณะสินค้า

- ชิ้น/กล่อง : 4
- น้ำหนักชิ้นงานรวมกล่องใน (Kg) : 3
- น้ำหนักชิ้นงานรวมกล่องนอก (Kg) : 11

แนะนำวิธีการใช้งาน

ใช้ติดตั้งบนผนังเพื่อใช้งานร่วมกับอ่างอาบน้ำและฝักบัวสายอ่อน

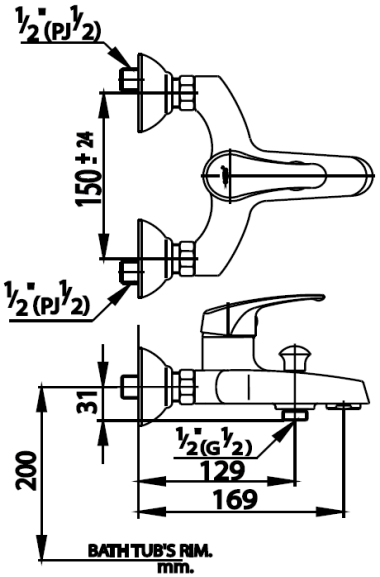

Siam Sanitary Ware Co.,Ltd. / Siam Sanitary Fittings Co.,Ltd.
36/11 Viphavadee Rangsit Rd, Sanam Bin, Donmuang, Bangkok 10210. Thailand
Tel : + 66 (0) 2973-5040-54
Fax : + 66 (0) 2973-3470
www.cotto.co.th
Export Department
Tel : + 66 (0) 2973-5040-54
Fax : + 66 (0) 2973-3472

COTTO STUDIO

Center	**(Donmuang ,Bangkok)**	**: +66 (0) 2521-7777**
East	**(Chonburi)**	**: +66 (038) 416-222**
North	**(Chiangmai)**	**: +66 (053) 211-852**
North East	**(Khonkean)**	**: +66 (043) 220-555**
South	**(Phuket)**	**: +66 (076) 261-388**

The company reserves the right to change any of the details in the document without prior notice